GIOVENZANA
INTERNATIONAL B.V.

Strawinskylaan 1105
1077 XX Amsterdam, The Netherlands

MT-FFH2C-1-IT / 17.09.2021
Rev. 1

IT
manuale di istruzioni

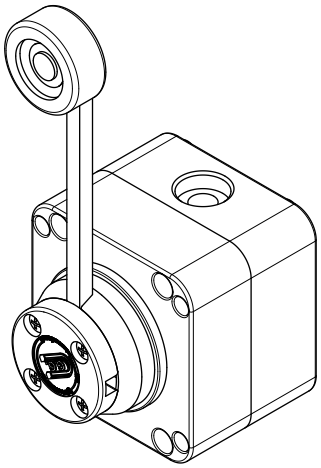

FFH2C-1

FINECORSA DI POSIZIONE

Prima dell'uso leggere attentamente il contenuto di questo fascicolo per familiarizzare con le caratteristiche del prodotto. Il presente fascicolo è parte integrante del prodotto e pertanto deve essere conservato fino alla dismissione del prodotto.

Giovenzana International B.V. si riserva di variare le caratteristiche e i dati riportati nel presente fascicolo in qualunque momento e senza preavviso. Questo fascicolo pertanto non può essere considerato contratto nei confronti di terzi.

I finecorsa di posizione FFH2C-1 sono progettati e costruiti nel rispetto delle normative internazionali IEC e degli standard europei EN.

Un'istallazione impropria o la manomissione possono causare gravi danni a persone e cose, pertanto l'istallazione e la manutenzione devono essere effettuate da personale specializzato ed autorizzato.

Non è previsto l'impiego del dispositivo in ambienti con atmosfera potenzialmente esplosiva o in presenza di sostanze corrosive e in nebbia salina.

I finecorsa di posizione FFH2C-1 sono usati per controllare diversi sistemi di movimentazione:

- **Carroponti:** il finecorsa controlla il sistema operativo, ad esempio un PLC, e permette al carroponte di rallentare o di fermarsi.
- **Paranchi:** il finecorsa è usato per fermare il paranco ogni volta che raggiunge una posizione limite.

Sono adatti per l'uso in ambiente industriale con funzioni di monitoraggio e protezione di macchinari.

CARATTERISTICHE TECNICHE. 2
Dati tecnici generali 2
Dati tecnici commutatore 2
Certificazioni. 2
Componenti principali 3
Dimensioni 4

CABLAGGIO 5

INSTALLAZIONE. 6
Quote di installazione e calibrazione aste. 6
Funzionamento. 7
Funzionamento del commutatore 7

CARATTERISTICHE TECNICHE

Dati tecnici generali

Normative	IEC/EN 60497-3
Custodia	autoestinguente V0 UL94
Grado di protezione IEC/EN 60529	IP65 doppio isolamento
Entrata cavo	M16 / M20
Temperatura di esercizio	-25 ... +55°C
Temperatura di stoccaggio	-30 ... +70°C
Note	- asta in alluminio regolabile - arresto meccanico rinforzato - rotella in gomma

Dati tecnici commutatore

Tipo			PX20 Giovenzana
Corrente termica in custodia	Ithe		20 A
Tensione nominale isolamento	Ui		690 V
Connessioni	calibro morsetti	EN60947-1	A3
	vite morsetti		M3.5
	coppia di serraggio	EN60947-1 UL508	0.8 N×m / 7.2 lb×m 7.5 lb×in / 0.85 N×m
Sezione collegabile	cavo flessibile		1 × 0.75 ... 4 mm² or 2 × 0.75 ... 2.5 mm² AWG 18 ... 10
	cavo rigido-cordato		1 × 0.75 ... 4 mm² or 2 × 0.75 ... 2.5 mm² AWG 18 ... 10
Contatti			doppia interruzione

Certificazioni

I finecorsa della serie FFH2C-1 sono conformi alle seguenti norme / altri documenti normativi / specifiche:

EN 60947-1	2007/A1 : 2011/A2 : 2014
EN 60947-3	2009/A1 : 2012/A2 : 2015
EN 60204-1	2006/A1 : 2009
EN 60529	1991/A1 : 2000/A2 : 2013
EN 50581	2012
IEC 63000	2016

e quindi rispondono ai requisiti delle Direttive:

2014/35/UE
2011/65/UE
2015/863/UE

Marcature

CE

Componenti principali

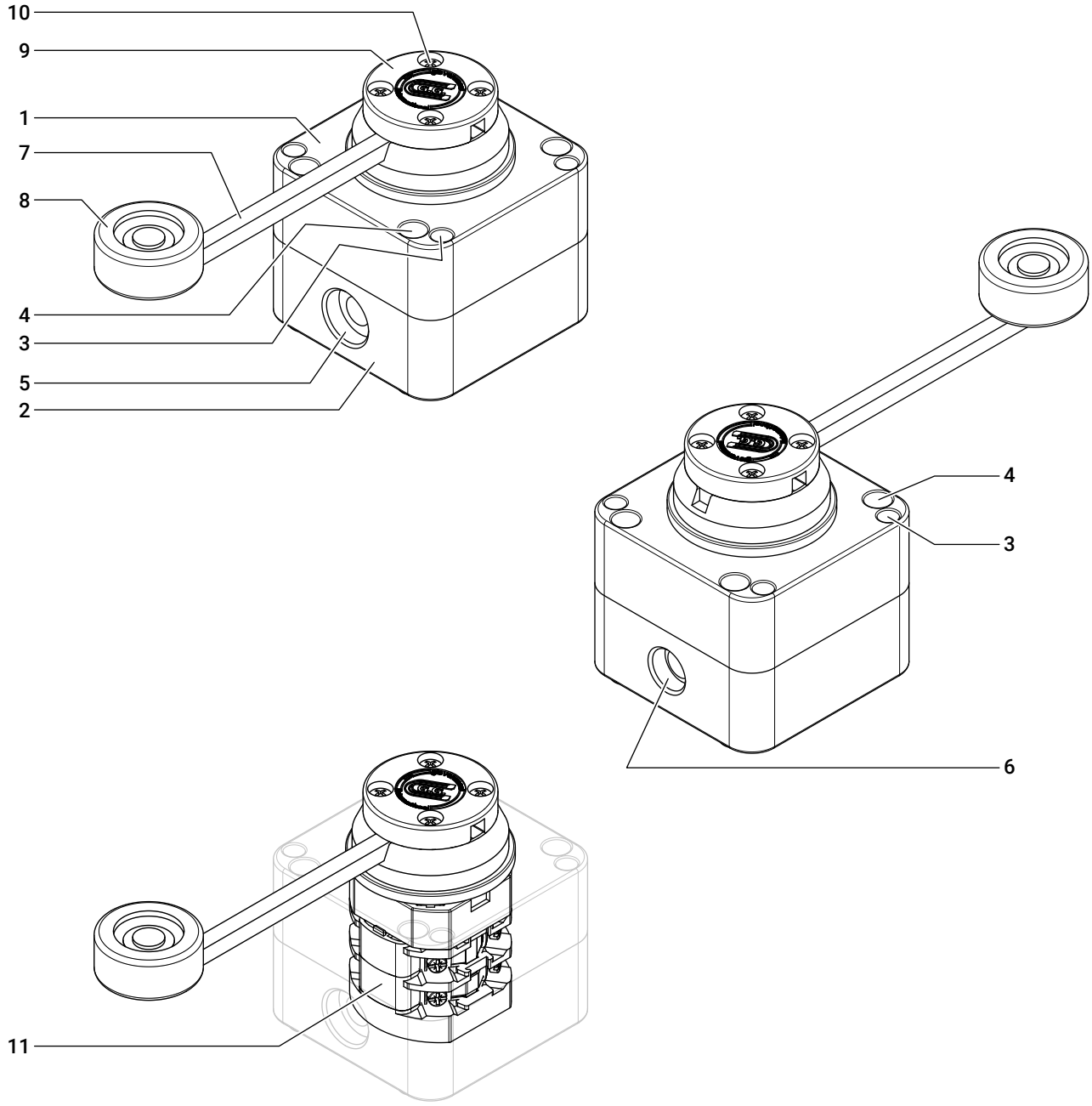

1	Copertura
2	Base
3	Viti di fissaggio copertura M4×30
4	Fori per viti di installazione
5	Prefratturato M20
6	Prefratturato M16

7	Asta
8	Rotella in gomma
9	Disco per il fissaggio delle aste
10	Viti 3E9×13 per il fissaggio del disco
11	Commutatore

Dimensioni

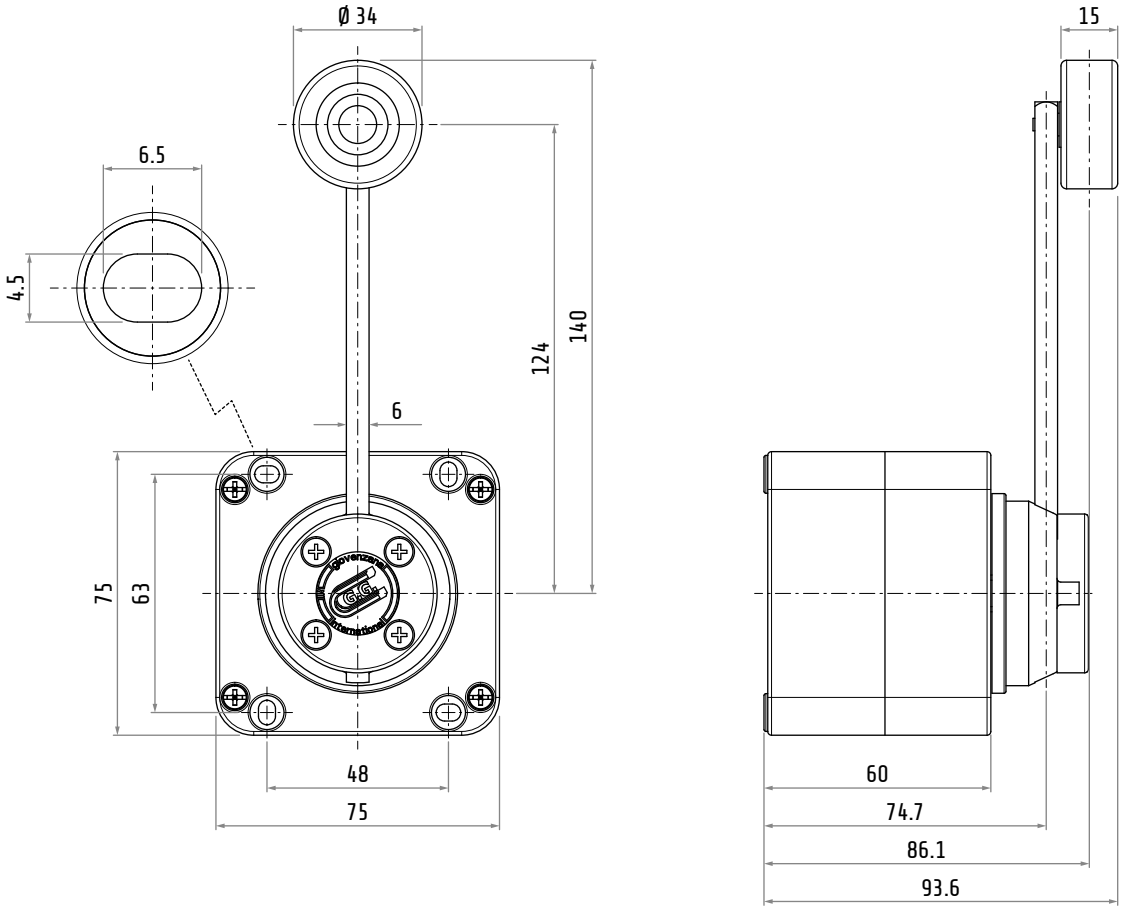

Dimensioni in mm / illustrazioni NON in scala

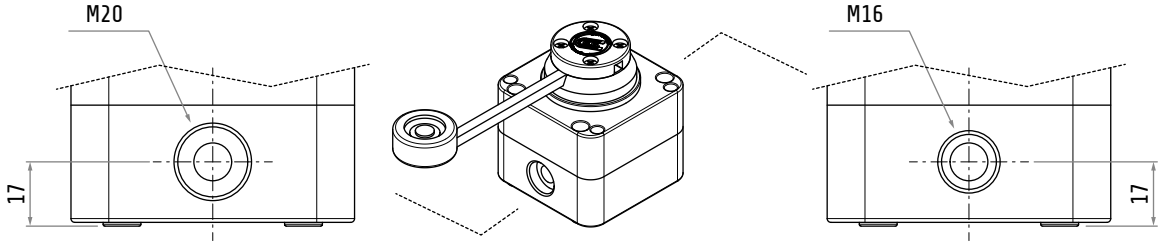

CABLAGGIO

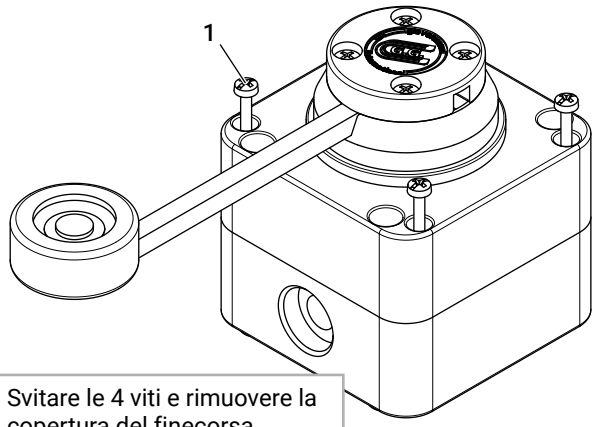

1 Svitare le 4 viti e rimuovere la copertura del finecorsa.

2 Secondo l'esigenza, rimuovere uno o entrambi i prefratturati (M16 / M20) con un oggetto adeguato, come ad esempio un cacciavite.

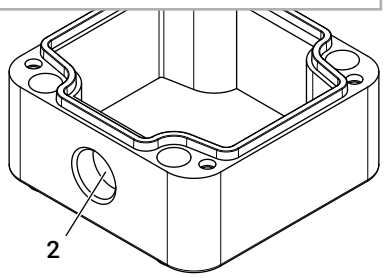

3 Allentare il dado di tenuta (a) di un pressacavo (a-b-c) adeguato al prefratturato scelto (d).

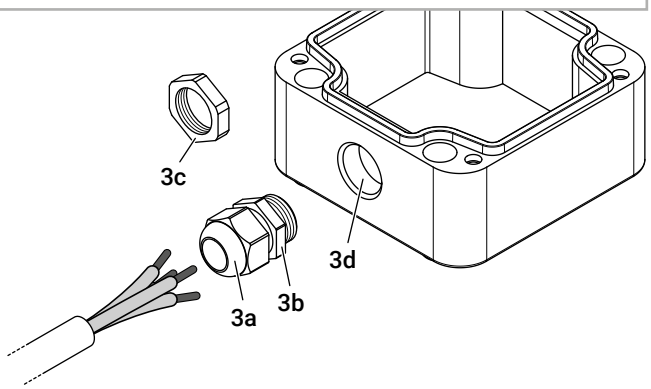

4 Infilare un cavo adeguato (a) attraverso il pressacavo (b).

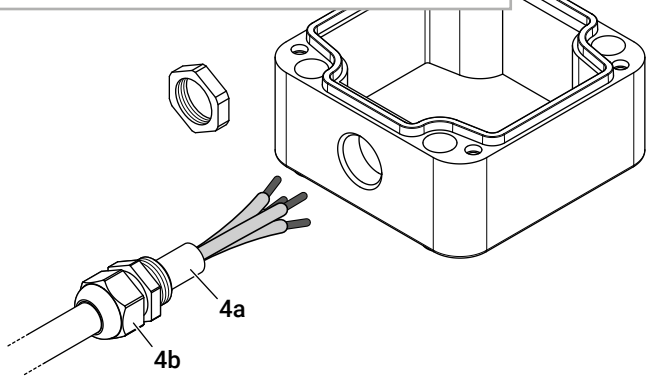

5 Infilare il cavo (a) nella base del finecorsa (b) facendolo passare anche attraverso il dado di bloccaggio (c).

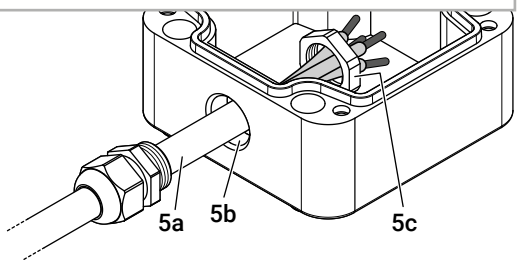

6 Posizionare il pressacavo (a) e quindi stringere il dado di tenuta (b).

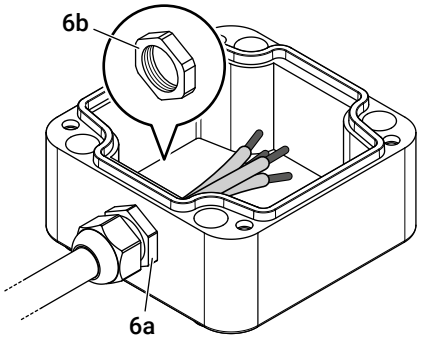

7 Cablare (a) il commutatore facendo riferimento allo schema nel paragrafo "Funzionamento del commutatore" p.7. Dopo aver effettuato il cablaggio, stringere il dado di tenuta (b).

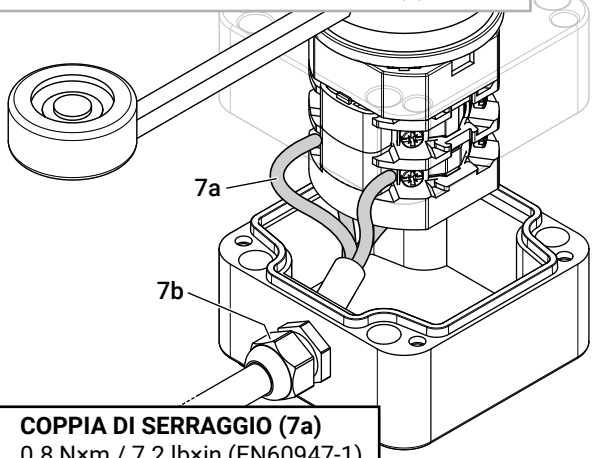

COPPIA DI SERRAGGIO (7a)
0.8 N×m / 7.2 lb×in (EN60947-1)
7.5 lb×in / 0.85 N×m (UL508)

ATTENZIONE
Effettuare il cablaggio in modo tale che i cavi non intralcino la chiusura del finecorsa.

8 Riposizionare la copertura sulla base e chiuderla con le 6 viti.

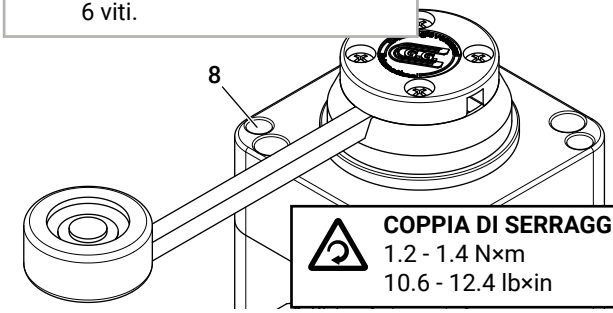

COPPIA DI SERRAGGIO
1.2 - 1.4 N×m
10.6 - 12.4 lb×in

Quote di installazione e calibrazione aste

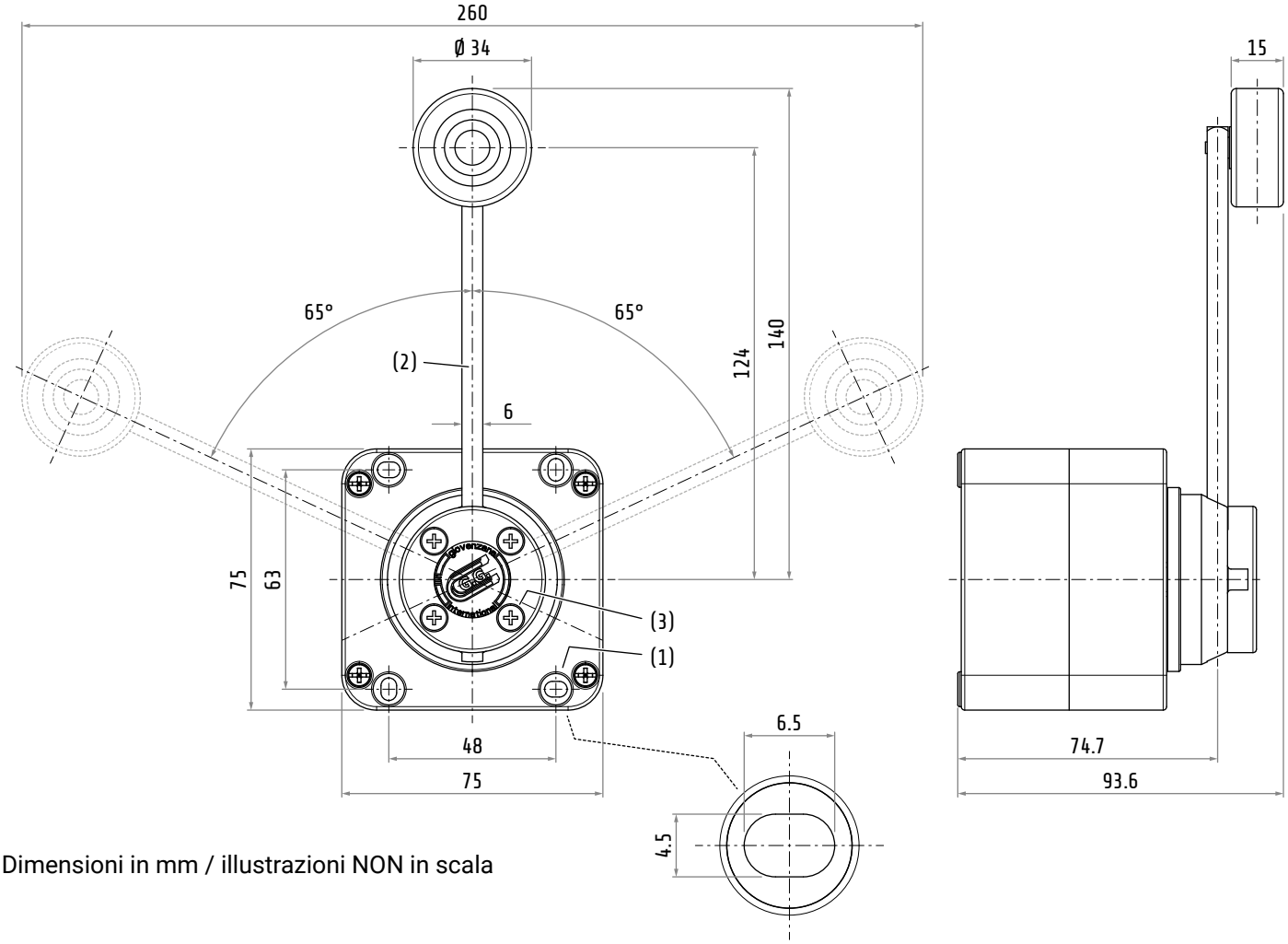

Dimensioni in mm / illustrazioni NON in scala

COPPIA DI SERRAGGIO
1.2 - 1.4 N×m / 10.6 - 12.4 lb×in

1 Installare il finecorsa con 4 viti adeguate (1) (non fornite) nella posizione di lavoro considerando lo schema di foratura illustrato in figura.

2 Dopo aver fissato il finecorsa è possibile calibrarlo allentando le 4 viti del disco di fissaggio (2) e facendo scorrere l'asta (3).

ATTENZIONE
L'intervallo di regolazione deve seguire le indicazioni del paragrafo "Funzionamento" p.7.

Funzionamento

	50°		65°			
L	V1	H1	V2	H2	ΔV	ΔH
140.0	96.1	77.2	69.0	94.5	27.1	17.3
135.0	92.8	73.4	66.9	89.9	26.0	16.6
130.0	89.6	69.6	64.8	85.4	24.9	15.8
125.0	86.4	65.7	62.6	80.9	23.8	15.1

50° Angolo di azionamento
65° Angolo massimo consentito
L Lunghezza totale consentita
V1 Distanza di azionamento massima verticale consentita
H1 Distanza di azionamento massima orizzontale consentita
V2 Distanza massima verticale consentita
H2 Distanza massima orizzontale consentita

Dimensioni in mm / illustrazioni NON in scala

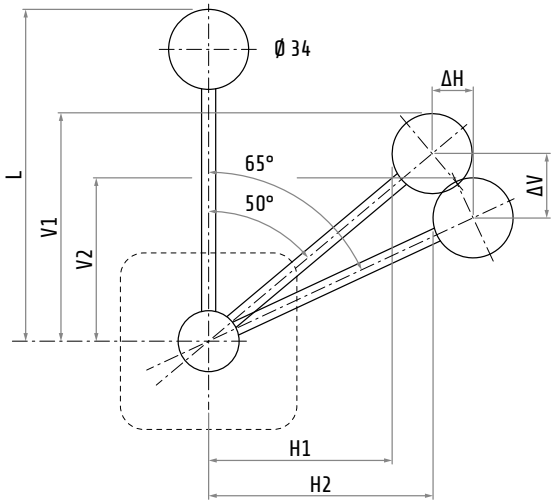

ATTENZIONE
Non regolare la lunghezza totale (L) con valori non consentiti. Una lunghezza totale non consentita potrebbe compromettere il funzionamento del finecorsa e quindi causare gravi danni a cose e persone durante l'utilizzo.

ATTENZIONE
NON RIMUOVERE PER NESSUNA RAGIONE IL DISCO DI FISSAGGIO ASTE. IN CASO DI RIMOZIONE ACCIDENTALE, **NON MANOMETTERE LA VITE CENTRALE IN NESSUN CASO E PER NESSUNA RAGIONE. QUALSIASI MANOMISSIONE PROVOCHERÀ DANNI IRREPARABILI AL FINECORSA.**

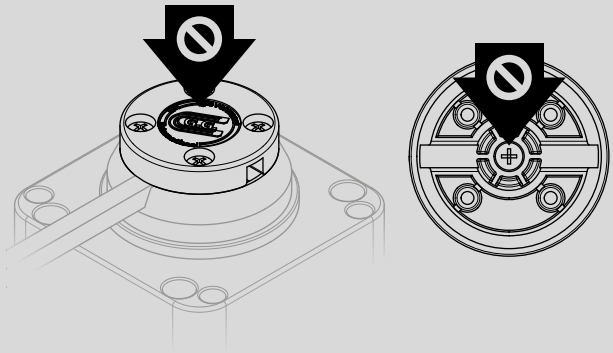

Funzionamento del commutatore

FFH2C-1
- Velocità singola
- 3 posizioni
- Con blocco meccanico ●

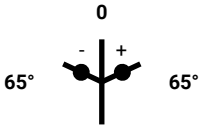

2	3-4			X	X	X
	1-2	X	X	X		
1						
		1		0		2